Detektor úniku vody

HyWD-34

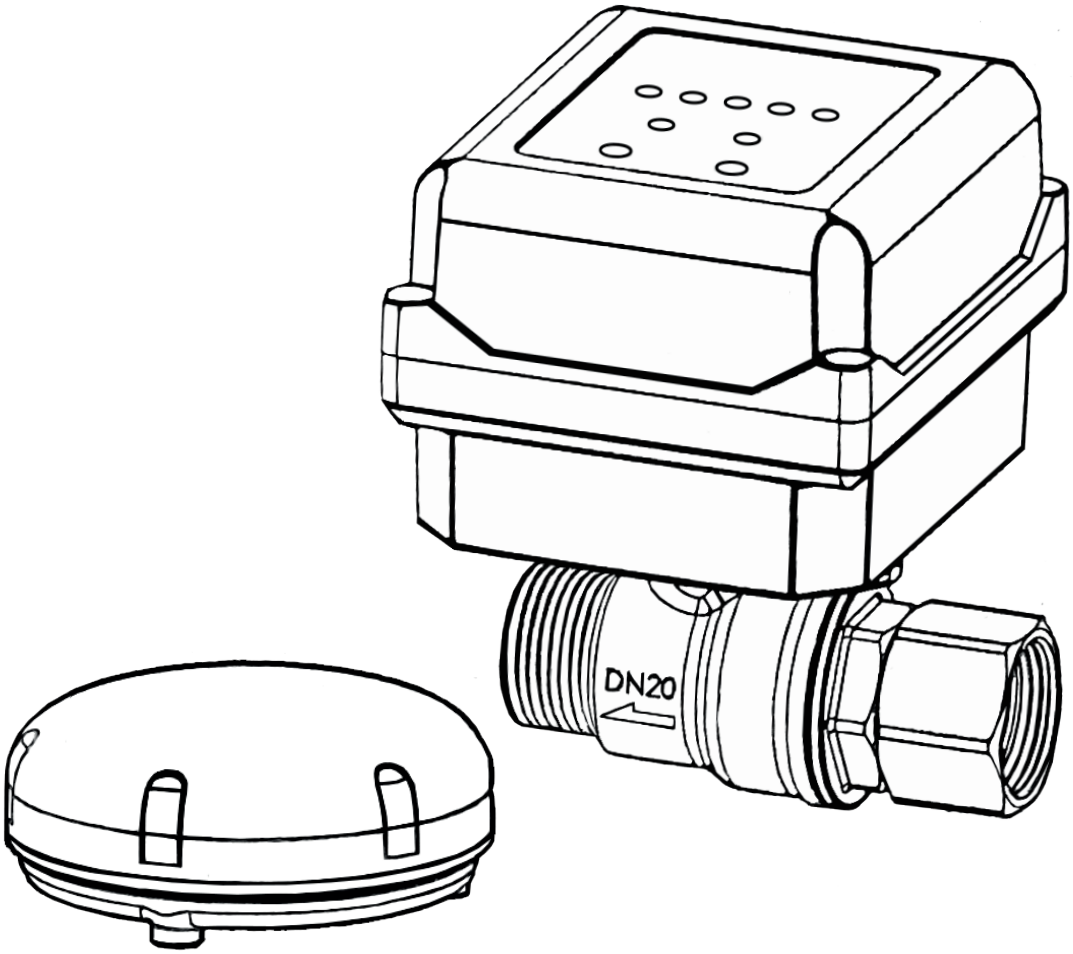

Používateľská príručka pre bezdrôtový automatický ventil
s tvrdým keramickým tesnením

© copyright - all rights reserved

Tento materiál je duševným vlastníctvom firmy Danum, s.r.o.
Bez písomného súhlasu vlastníka je použitie materiálu zakázané.

© 2020 Danum, s.r.o.

Používateľská príručka pre bezdrôtový automatický ventil s tvrdým keramickým tesnením

1. Opis výrobku

1.1 Hlavný účel a rozsah uplatňovania

Vodovodné potrubia, ako sú solárne ohrievače vody, vodovodné batérie a dávkovače úžitkovej vody pre domácnosť, sú náchylné na únik vody, ak je tlak vody príliš vysoký alebo spoje starnú a sú uvoľnené. Bez ohľadu na závažnosť situácie je únik vody vždy nepríjemným problémom. Tento produkt je nezávisle preskúmaný a vyvinutý našou spoločnosťou, používa sa hlavne na ochranu pred únikom vody v domácich, komerčných a priemyselných vodovodných a kanalizačných systémoch.

Bezdrôtový automatický uzatvárací ventil s tvrdým keramickým tesnením sa skladá z elektronického guľového ventilu s keramickým jadrom, bezdrôtového prijímacieho regulátora a bezdrôtového detektora ponorenia vody. Princíp spočíva v tom, že bezdrôtový detektor vodného potápania je inštalovaný na mieste, kde je najjednoduchší kontakt s vodou v prípade úniku vody. Akonáhle sa sondy detektora ponorenia vody dostanú do kontaktu s vodou, odpor medzi sondami sa zmení a elektronický guľový ventil, ktorý odpojí zdroj vody, sa rýchlo uzavrie.

1.2 Funkcie produktu

• Bezdrôtový detektor ponorenia vody, signál využíva bezdrôtový prenos. Viacbodové monitorovanie úniku vody, dlhá snímacia vzdialenosť.

• Bezdrôtový detektor ponorenia vody má nízku spotrebu energie, ale odporúčame kontrolovať stav batérie.

• V hlavnom regulačnom ventile je guľový ventil s keramickým jadrom s ľahkým krútiacim momentom, ktorý má malý prietokový odpor a veľký prietok.

• Hlavný regulačný ventil má zabudovanú veľkokapacitnú nabíjateľnú lítiovú batériu, ktorú je možné použiť ako záložný zdroj v prípade výpadku napájania.

• Vodotesná konštrukcia bezdrôtového ponorného detektora vo vode zabraňuje korózii vnútorného obvodu.

1.3 Princíp činnosti uzatváracieho ventilu

Dvojica guľových a doskových častí ventilu s priechodnými otvormi je vyrobená zo špeciálnych keramických materiálov s vysokou tvrdosťou (HRA85) a odolnosťou proti korózii. Guľa je spracovaná na vysoko presný konkávno-konvexný sférický povrch, zapadá do doskovej časti a otáča sa relatívne až do 90°, čím sa dosiahne efekt otvárania a zatvárania kvapaliny alebo plynu.

Vzhľadom na vysokú tvrdosť a hustotu materiálu je spojovacia plocha oboch častí veľmi úzka (1~3 mm), otvárací a zatvárací krútiaci moment je veľmi malý, čo je dobrým predpokladom pre automatické ovládanie otvárania a zatvárania.

Vzhľadom na racionalitu, hospodárnosť a pokrok ide o priekopnícku prácu na použití tejto technológie vo výrobkoch pre automatické uzatváracie ventily v systémoch na úpravu vody pre domácnosť.

© copyright - all rights reserved

Tento materiál je duševným vlastníctvom firmy Danum, s.r.o.
Bez písomného súhlasu vlastníka je použitie materiálu zakázané.

© 2020 Danum, s.r.o.

1.4. Štruktúra výrobku a technické parametre

- **Veľkosť produktu**

Hlavný regulačný ventil

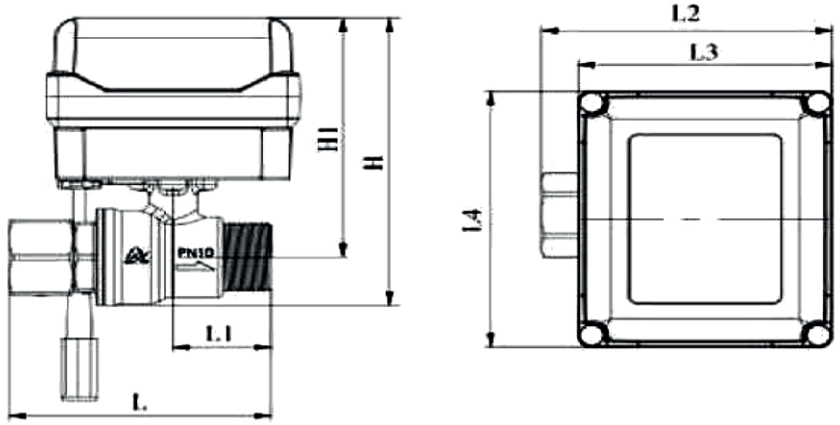

Indikátor bezdrôtového ponorenia vody

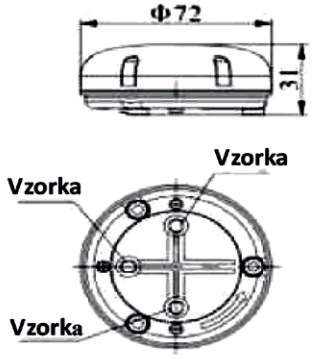

Model č.	L	U1	U2	U3	U4	H	H1	NPS
F104E	86,7	32,5	96,2	84	99	111,5	92,5	G3/4
F104G	103	55	90	84	99	125,5	102,5	G1

- **Štruktúra produktu**

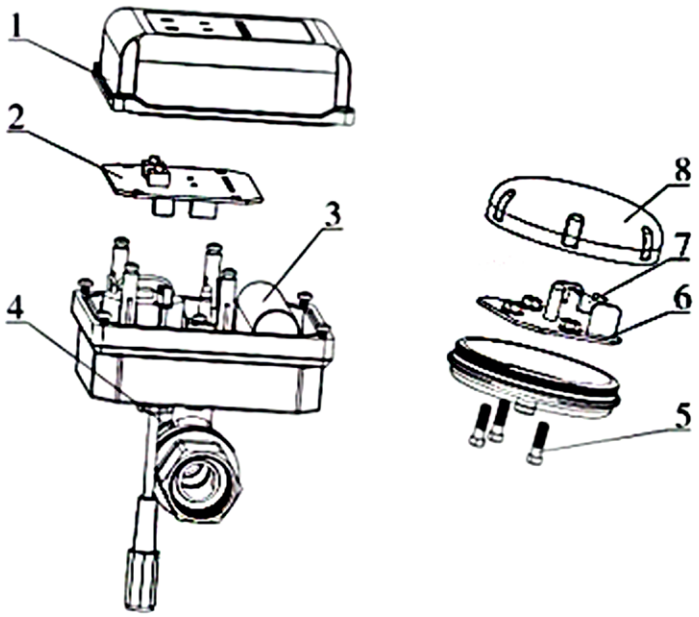

Č.	Názov dielu
1	Prachový kryt hlavného regulačného ventilu
2	Hlavná regulačná doska ventilu
3	Nabíjateľná lítiová batéria
4	Zostava elektrického guľového ventilu s keramickým jadrom
5	Sonda z nehrdzavejúcej ocele
6	Bezdrôtový indikátor ponorenia vody PCB
7	Suchá alkalická batéria
8	Horný kryt bezdrôtového detektora ponorenia vody

© copyright - all rights reserved
Tento materiál je duševným vlastníctvom firmy Danum, s.r.o.
Bez písomného súhlasu vlastníka je použitie materiálu zakázané.
© 2020 Danum, s.r.o.

Technické parametre

Model. č.	Titul	Vstup napájacieho adaptéra	Výstup napájacieho adaptéra	Parametre vstavanej batérie	Teplota okolia	NPS
F104E	Hlavný regulačný ventil	100 ~ 240V AC	DC 12 V	2500mAh / 7.4V nabíjateľná lítiová batéria	5 – 50 °C	G3/4
F104F	Indikátor bezdrôtového ponorenia vody			12V DC /23 A Suché zásadité	5 – 50 °C	
	detektor			batéria		
F104G	Hlavný regulačný ventil	100 ~ 240V AC	DC 12 V	2500mAh / 7.4V Nabíjateľná lítiová batéria	5 - 50 °C	G1

Poznámky: V štandardnej konfigurácii je k dispozícii 1 kus bezdrôtového detektora ponorenia vody. Ak chcete získať viac ako jeden, musíte si ich kúpiť samostatne.

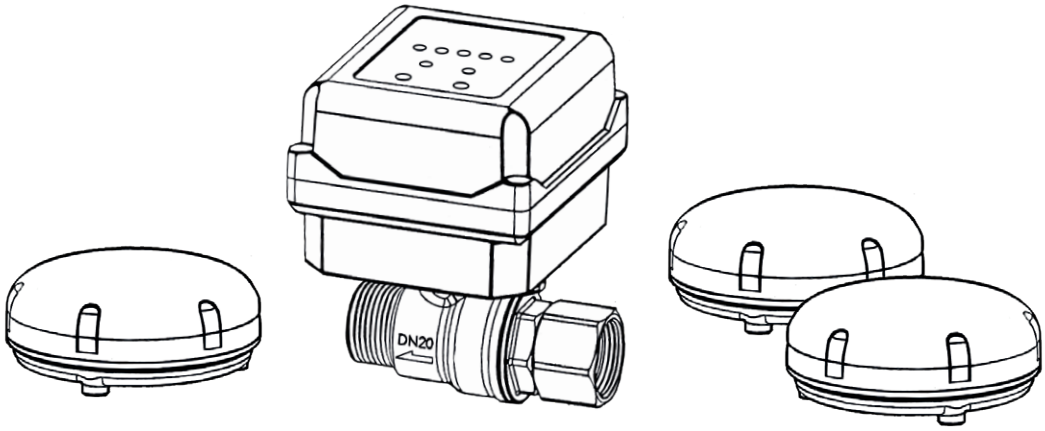

© copyright - all rights reserved
Tento materiál je duševným vlastníctvom firmy Danum, s.r.o.
Bez písomného súhlasu vlastníka je použitie materiálu zakázané.
© 2020 Danum, s.r.o.

2. Inštalácia a prevádzka produktu

2.1 Inštalácia produktu

A.Inštalácia hlavného regulačného ventilu

Pred inštaláciou si pozorne prečítajte tento návod na použitie a pripravte si všetky materiály a nástroje potrebné na inštaláciu, aby ste po inštalácii mohli zabezpečiť normálne používanie produktu.

Pri inštalácii pripojte elektronický guľový ventil k potrubiu, kde musíte prerušiť prietok v prípade úniku vody, nainštalujte ho v smere prúdenia vody, ktorý je označený šípkou na guľovom ventile.

Hlavný regulačný ventil

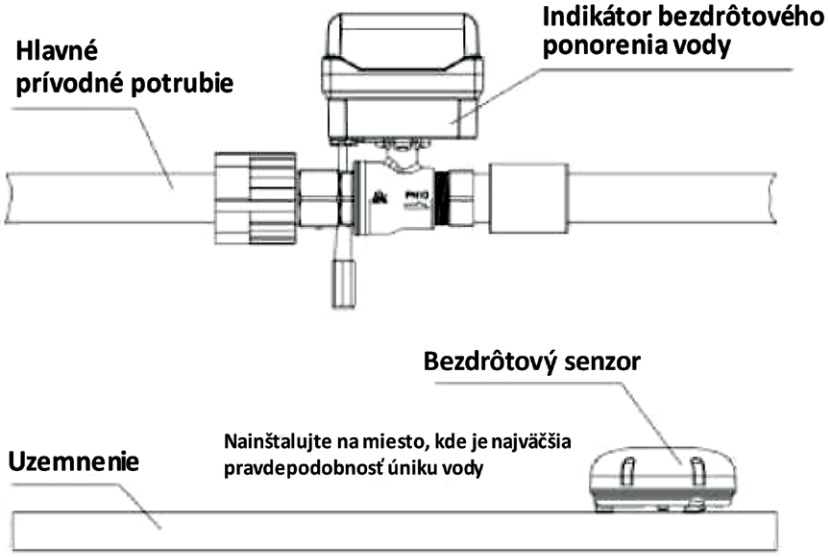

B. Inštalácia bezdrôtového detektora

1. Prevádzka bezdrôtového detektora ponorenia vody spočíva vo vodivosti elektródy v prítomnosti vody. Pri inštalácii umiestnite detektor na nízko položené miesto, kde sa pri úniku vody môže hromadiť voda.
2. Bezdrôtový detektor ponorenia vody by mal byť nainštalovaný v oblasti efektívneho snímania. Po výbere miesta inštalácie skratujte kladné a záporné svorky sondy na detektore a skontrolujte, či sa na hlavnom regulačnom ventile neobjaví alarm úniku, aby ste potvrdili, že inštalácia dokáže účinne zistiť únik vody.

C. Schematická schéma po inštalácii

Poznámka: Hlavný regulačný ventil nie je možné inštalovať v uzavretom priestore, kde je signál izolovaný, ako sú hrubšie nosné steny, kovové uzavreté priestory a miesta s magnetickým rušením. Vyššie uvedené oblasti spôsobia, že hlavný regulačný ventil a bezdrôtový detektor vodného potápania nebudú navzájom komunikovať. Pred inštaláciou vykonajte indukčný test!

© copyright - all rights reserved
Tento materiál je duševným vlastníctvom firmy Danum, s.r.o.
Bez písomného súhlasu vlastníka je použitie materiálu zakázané.
© 2020 Danum, s.r.o.

2.2 Prevádzka

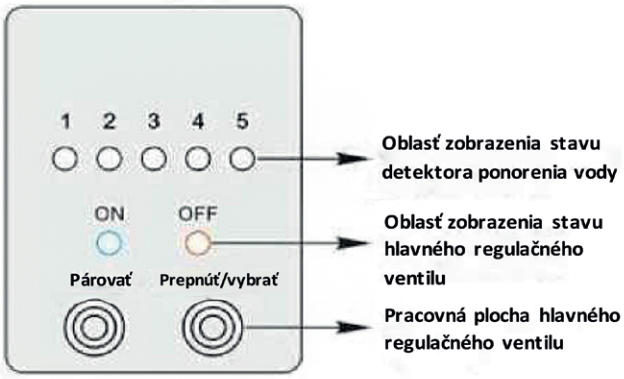

A. Priraďovanie produktov

Štandardný bezdrôtový detektor je pred opustením továrne spárovaný s hlavným regulačným ventilom. Pred inštaláciou otestujte, či je spárovanie bezdrôtového detektora a hlavného ovládacieho ventilu (spôsob obsluhy: Sonda bezdrôtového ponorného detektora je umiestnená vo vode s vodou medzi sondami. Skontrolujte, či hlavný regulačný ventil spúšťa alarm. Ak alarm zhasne a príslušná kontrolka bliká (príklad č. 1), znamená to, že párovanie je platné. Ak alarm nezhasne a príslušná kontrolka nebliká, znova spárujte.)

Metóda párovania: Stlačte a podržte , tlačidlo na hlavnom regulačnom ventile dlhšie ako 3 sekundy,

V tomto čase ukazovateľ č. 1

bliká, krátke stlačenie

, po výbere

Zodpovedajúce polohy kontrolky, pripojte akýkoľvek kladný a záporný pól bezdrôtovej ponornej sondy, svetlo bezdrôtovej ponornej sondy začne blikať, budete počuť zvuk "Di" z hlavného ovládacieho ventilu, kontrolka bude stále svietiť, čo naznačuje, že párovanie bolo úspešné. Po úspešnom spárovaní môžete skontrolovať stav zobrazenia hlavného regulačného ventilu po skratovaní kladných a záporných svoriek. Ak zaznie alarm, párovanie je v poriadku. Hlavný regulačný ventil podporuje prístup k sieti piatich bezdrôtových detektorov.

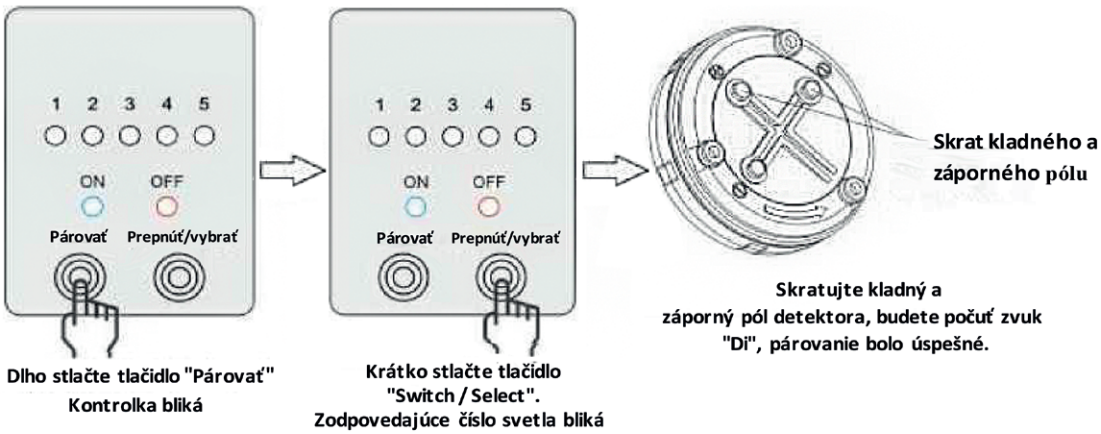

B. Odpojte póly detektora vodného ponorenia

Pri úniku bude voda pretekať sondou bezdrôtového detektora ponorenia vody, kontrolka bezdrôtového detektora bude blikať maximálne 10 sekúnd. Súčasne s tým, čo hlavný regulačný ventil prijme signál, guľový ventil sa rýchlo prepne do uzavretého stavu a uzavrie zdroj vody. V tomto okamihu kontrolka detektora zodpovedajúca hlavnému regulačnému ventilu rýchlo bliká, bzučiak naďalej vysiela alarm a červená kontrolka "OFF" je stále na hlavnom regulačnom guľovom ventile.

© copyright - all rights reserved
Tento materiál je duševným vlastníctvom firmy Danum, s.r.o.
Bez písomného súhlasu vlastníka je použitie materiálu zakázané.
© 2020 Danum, s.r.o.

Uvoľnenie: **Vyčistite** bezdrôtový detektor, utrite vodu zo sondy, tlačte dlho Prepnúť/vybrať

Hlavný regulačný ventil sa prepne do otvoreného stavu, v tomto okamihu sa rozsvieti zelená kontrolka "ON" guľového ventilu a spustí sa bzučiak alarmu. Prepnúť/vybrať

Poznámka: Za normálnych prevádzkových podmienok krátko stlačte tlačidlo na prepnutie hlavného stavu regulačný ventil zapnutý/vypnutý.

Dlhým stlačením tlačidla "Switch Select" prepnite hlavný ovládací ventil do otvoreného stavu.

3. Upozornenia na výdrž batérie a ich výmena

3.1 Batéria hlavného regulačného ventilu: Hlavný regulačný ventil má zabudovaný pár nabíjateľných lítiových batérií, ktoré vydržia 24 - 48 hodín, a keď je hlavný regulačný ventil počas výpadku napájania úplne nabitý, je možné ho zapnúť a vypnúť o 5×. Životnosť batérie je asi 3 roky, pri dlhodobom používaní venujte pozornosť včasnej výmene batérie, čím sa zabráni nabíjaniu batérie, čo spôsobí výpadok napájania a systém sa nebude môcť automaticky vypnúť.

Výmena batérie

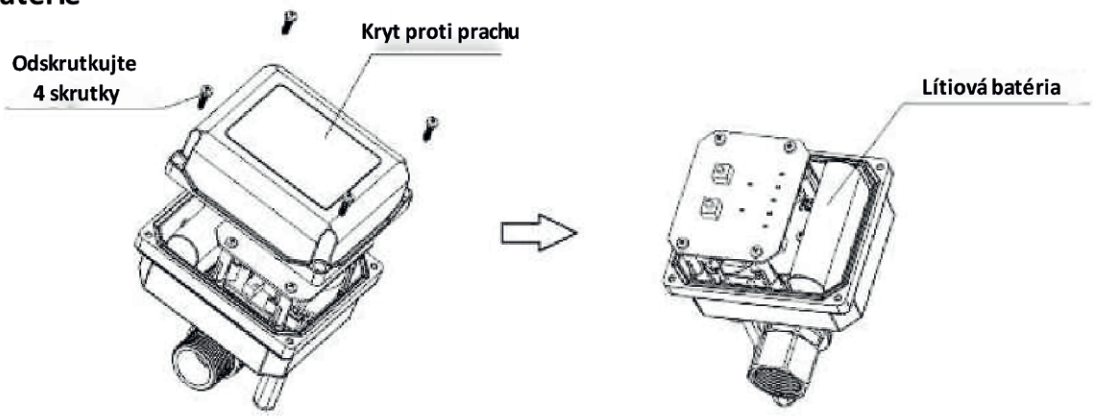

Odskrutkujte 4 skrutky prachového krytu, vyberte starú lítiovú batériu, vymeňte novú a vložte ju do objímky.

3.2 Batéria bezdrôtového detektora: Nová batéria bezdrôtového detektora ponorenia vody je zvyčajne funkčná 3 roky (poznámka: V prevádzke vyžaruje 32 impulzov). Ak batéria bezdrôtového detektora nie je dostatočne nabitá, príslušné číslo regulačného ventilu a kontrolka "OFF" blikajú spolu a súčasne zaznie bzučiak. Je to signál, že je potrebné vymeniť batériu bezdrôtového detektora ponorenia vody. Po výmene batérie by sa malo vypnúť blikajúce svetlo a pípanie bzučiaka.

© copyright - all rights reserved
Tento materiál je duševným vlastníctvom firmy Danum, s.r.o.
Bez písomného súhlasu vlastníka je použitie materiálu zakázané.
© 2020 Danum, s.r.o.

- **Výmena batérie**

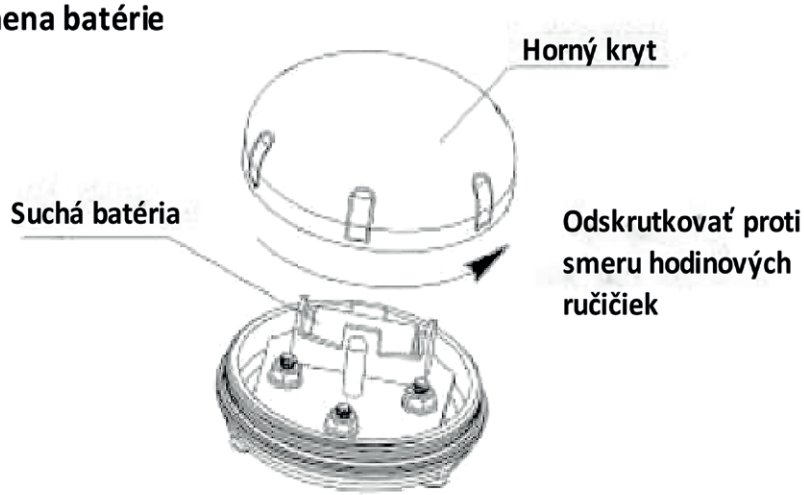

4. Záručný list

Vážený zákazník:

Tento záručný list je záručným dokladom na naše výrobky. Ponechajte si ho v prípade potreby. S ním máte nárok na popredajný servis od dodávateľa. Preto záručný list starostlivo uschovajte. V prípade straty nie je možné získať nový. Výrobok nemá nárok na bezplatnú opravu za nasledujúcich podmienok:

1. Záručná doba uplynula. (Jeden rok od dátumu výroby);
2. K poškodeniu došlo v dôsledku používania, údržby a skladovania, ktoré nie je v súlade s pokynmi;
3. Škoda vznikla v dôsledku opravy, ktorú nevykonal autorizovaný servis;
4. Obsah záručného listu nie je potvrdený štítkom na skutočnom tovare alebo je pozmenený;
5. Ide o škody spôsobené vyššou mocou.

Obchodný názov:	Bezdrôtový automatický uzatvárací ventil s tvrdým keramickým tesnením				
Model:		Kód telesa ventilu:			
Názov predajnej spoločnosti:		Telefón/ mobilný telefón:			
Problém:					
Riešenie:					
Dátum opravy:		Podpis pracovníka, ktorý/á vykonal opravu:		Dátum dokončenia opravy:	

© copyright - all rights reserved
Tento materiál je duševným vlastníctvom firmy Danum, s.r.o.
Bez písomného súhlasu vlastníka je použitie materiálu zakázané.
© 2020 Danum, s.r.o.